FOODY

MERCATO AGROALIMENTARE MILANO

ALLEGATO 3

LINEE GUIDA ATTIVAZIONE ACQUA DI CONDENSAZIONE

1. OGGETTO DEL SERVIZIO

Il Servizio Acqua di Condensazione prevede la fornitura di acqua raffrescata alla rete di distribuzione dell'acqua di condensazione con le seguenti condizioni garantite a bocca di centrale:

- Temperatura Mandata = 30 °C (con temperatura ambiente a bulbo umido = 24,5°C)
- Temperatura Ritorno = 35 °C (con temperatura ambiente a bulbo umido = 24,5 °C)
- Prevalenza fornita a bocca di centrale ACS = 2,5 bar
- Prevalenza a bocca del punto di fornitura SOGEMI = 1 bar
- Delta temperatura mandata/ritorno = 5°C

La temperatura di mandata garantita a 30 °C è afferente alle condizioni tecnico – operative peggiori previste per l'erogazione del Servizio.

La temperatura di mandata verrà modulata in funzione dei seguenti fattori:

- Temperatura ambiente a bulbo umido;
- Disponibilità dell'acqua di falda per l'attenuazione del funzionamento delle torri evaporative;
- Carico termico complessivo richeisto dal comprensorio mercatale;

Di conseguenza in inverno e nelle mezze stagioni è previsto che la temperatura di mandata sia minore con conseguente incremento dell'efficienza dei chiller dei tenant.

2. INSTALLAZIONE VALVOLA A DUE VIE

Al fine di garantire la corretta erogazione del Servizio, "sulla linea di adduzione dell'acqua di condensazione al chiller, dovrà essere prevista a carico dell'utenza, una valvola a due vie di interruzione/regolazione della fornitura, controllata dal sistema di regolazione del singolo chiller, deputata a regolare l'afflusso di portata in funzione del carico di lavoro della macchina".

Non è ammessa l'installazione di valvole deviatrici a tre vie.

La manutenzione ordinaria e straordinaria e la gestione della valvola a due vie rimangono in capo esclusivo del singolo tenant.

3. INSTALLAZIONE CONTATORE

La misurazione del volume di acqua di condensazione prelevata dai tenant viene garantita da A2A attraverso l'installazione di un idoneo contatore.

I misuratori dovranno essere installati in una nicchia/armadio dotato di anta chiudibile a chiave, onde evitare manomissioni da parte di personale non autorizzato.

Le nicchie/armadi dovranno essere realizzate tutte alla stessa altezza, in una posizione facilmente accessibile dal personale addetto, in qualunque situazione ed in autonomia dall'utenza.

In particolare, la posizione che ogni tenant dovrà rispettare per il posizionamento della nicchia/armadio è rappresentata negli allegati.

Il contatore non potrà essere installato nel punto "più alto" del sistema realizzato dal tenant e per questo all'interno dell'allegato 2 è rappresentata una curva in modo esemplificativo. In corrispondenza del punto più alto, prima del tratto del misuratore, dovrà essere installato uno sfiato.

Le dimensioni del misuratore, così come le lunghezze dei tratti rettilinei da realizzare prima e dopo il misuratore, saranno resi disponibili da A2A una volta noti i dati di portata massima di esercizio al condensatore per ciascun tenant.

4. POSIZIONAMENTO MACCHINE TENANT

All'interno dell'allegato 3 è rappresentata la zona in cui ogni tenant può posizionare i propri macchinari utili al funzionamento del servizio di acqua di condensazione. Tale posizione non è obbligatoria, a differenza di quella del misuratore, ma è consigliata per una migliore distribuzione delle tubazioni.

5. INGRESSO TUBAZIONI IN GALLERIA

SOGEMI fornirà al tenant due stacchi valvolati DN 40 (mandata e ritorno) in uscita dalla griglia della copertura dell'area interna del punto di vendita. Per poter portare le proprie tubazioni all'interno del punto di vendita, ogni tenant dovrà eseguire le forometrie del pannello rappresentato nell'allegato 5;

I punti di ingresso nel punto di vendita delle tubazioni sono già stati realizzati da SOGEMI. Prima di poter realizzare la distribuzione delle tubazioni in facciata del punto di vendita nel tratto di discesa dalla copertura, questa dovrà essere approvata da SOGEMI per il tramite del Pilotage.

6. ATTIVAZIONE DEL SERVIZIO ACQUA DI CONDENSAZIONE

Di seguito di riportano i principali step per l'attivazione del Servizio Acqua di condensazione a beneficio del singolo tenant:

1. Il tenant esegue il riempimento, lo spurgo e la pulizia delle tubazioni e delle apparecchiature installate sul proprio impianto non ancora collegato alla rete di distribuzione dell'acqua di condensazione;
2. Il tenant dovrà richiedere a SOGEMI la verifica dell'idoneità tecnica degli impianti per il collegamento alla rete di distribuzione dell'acqua di condensazione;
3. SOGEMI, tramite A2A, verifica l'idoneità tecnica degli impianti realizzati dai tenant per il collegmaento alla rete di distribuzione dell'acqua di condensazione (gli impianti dovranno avere le valvole a 2 VIE installate a cura dei tenant);
4. SOGEMI, tramite A2A, verifica l'idoneità tecnica delle nicchie per l'alloggiamento dei contatori. Nel caso fossero riscontrate delle non conformità, SOGEMI piloterà le attività di correzione che saranno a carico della ditta appaltatrice;
5. A seguito dell'idoneità tecnica degli impianti, i tenant procedono con il collegamento idraulico fra l'impianto e la rete di distribuzione dell'acqua di condensazione;
6. A seguito dell'idoneità tecnica delle nicchie per l'alloggiamento dei contatori, A2A procede con l'intervento di installazione dei contatori;
7. Il "Servizio Acqua di condensazione" può essere attivato.

7. ALLEGATI

- Allegato 1 – Sezione;
- Allegato 2 – Prospetto;
- Allegato 3 – Pianta copertura;
- Allegato 4 – Dettaglio tecnico;
- Allegato 5 – Prospetto interno;

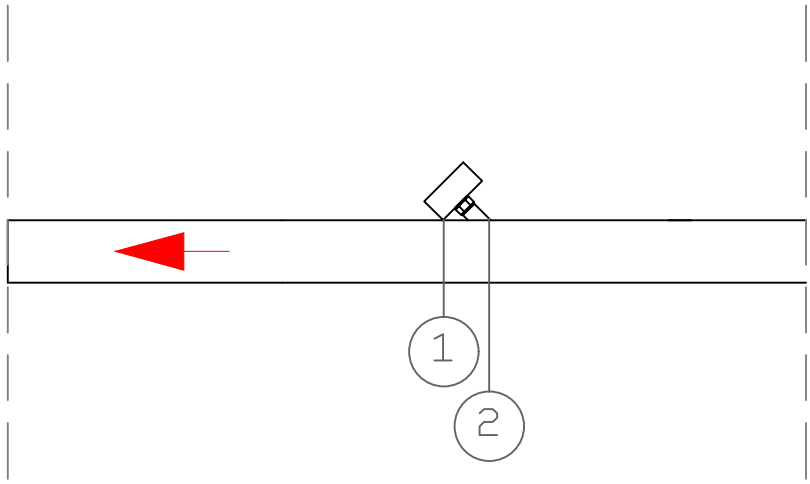

1 SONDA DI TEMPERATURA

2 ATTACCO FILETTATO PER SONDA

LINEA DI MANDATA DALLE UTENZE

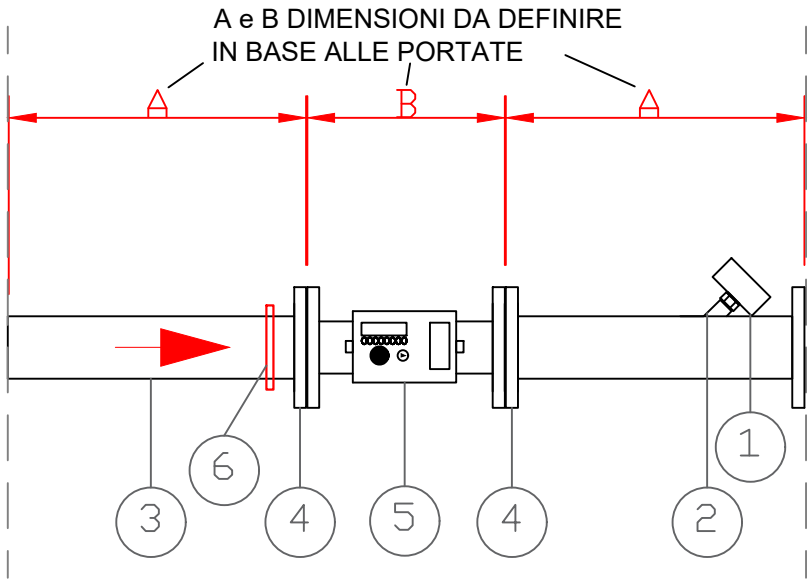

3 TRATTO DI TUBAZIONE DN40

6 INSERIMENTO FILTRO

4 FLANGIA DN40

5 MISURATORE DN

2 ATTACCO FILETTATO PER SONDA

1 SONDA DI TEMPERATURA

LINEA DI RITORNO ALLE UTENZE

SO.GE.M.I. S.p.A.	
oggetto ALLEGATO 4 - DETTAGLIO TECNICO	
data 01/02/2024	lavoro LINEE GUIDA ATTIVAZIONE SERVIZIO ACQUA DI CONDENSAZIONE

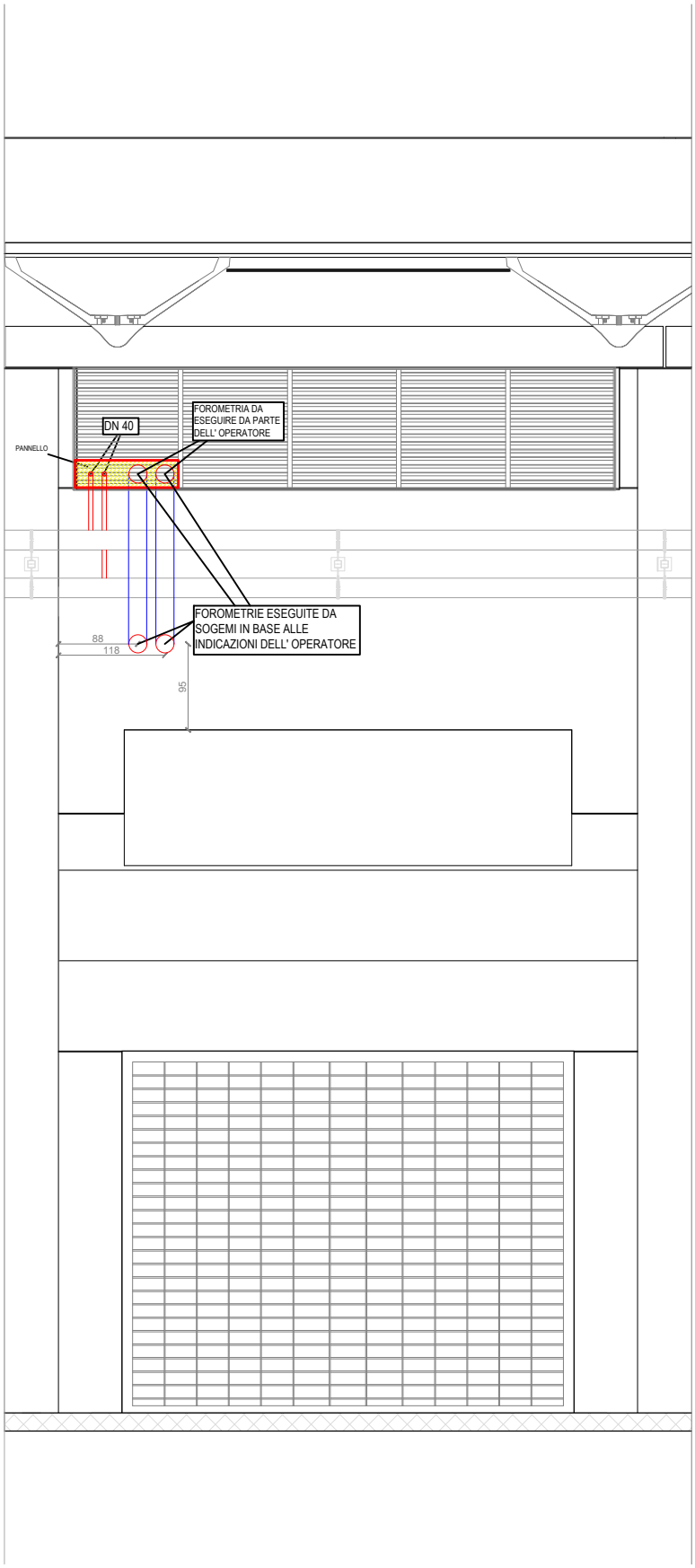

SO.GE.M.I. S.p.A.	
oggetto	ALLEGATO 5 - PROSPETTO INTERNO
data 01/02/2024	lavoro LINEE GUIDA ATTIVAZIONE SERVIZIO ACQUA DI CONDENSAZIONE

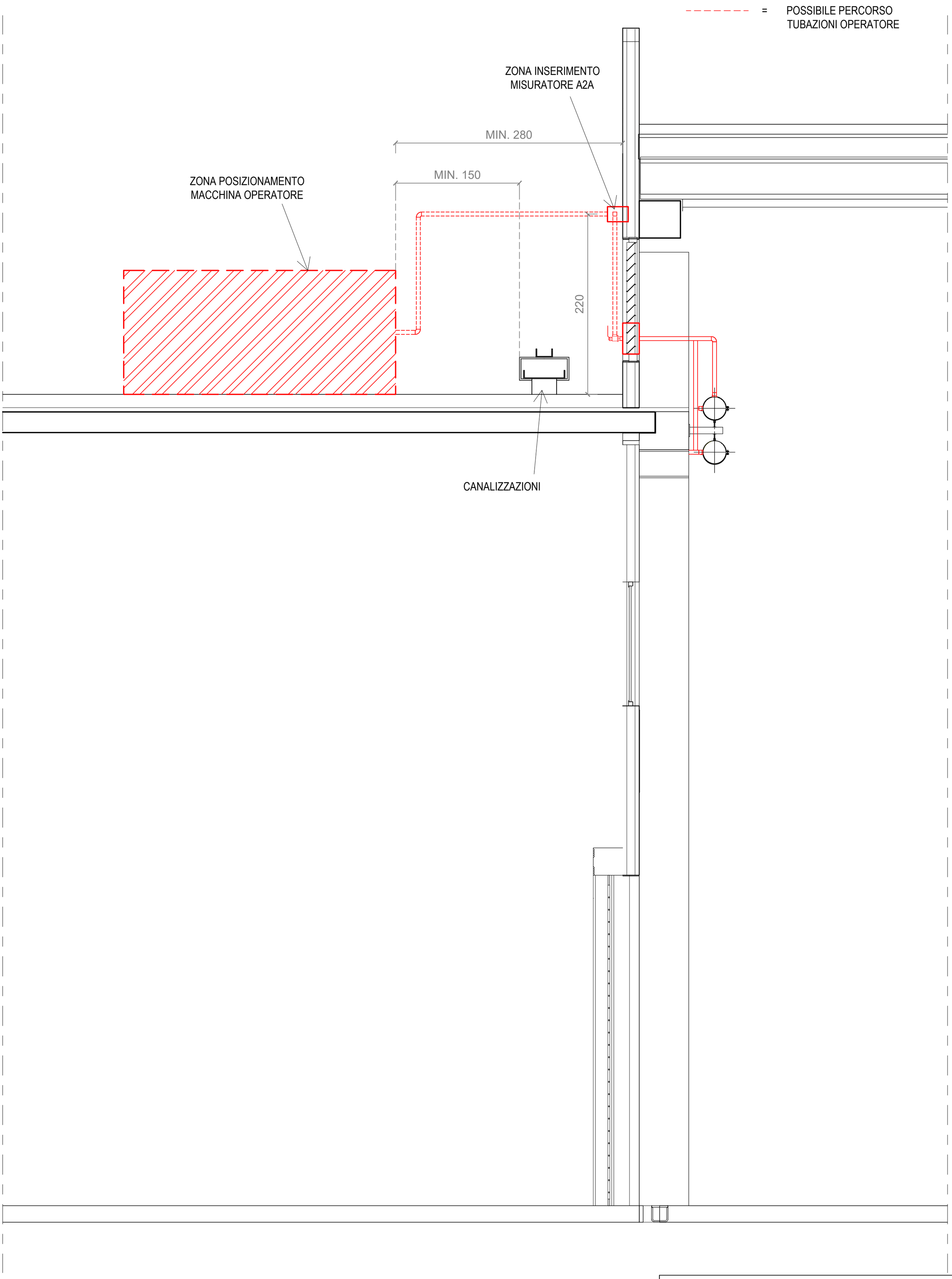

SO.GE.M.I. S.p.A.

oggetto

ALLEGATO 1 - SEZIONE

data	lavoro
01/02/2024	LINEE GUIDA ATTIVAZIONE SERVIZIO ACQUA DI CONDENSAZIONE

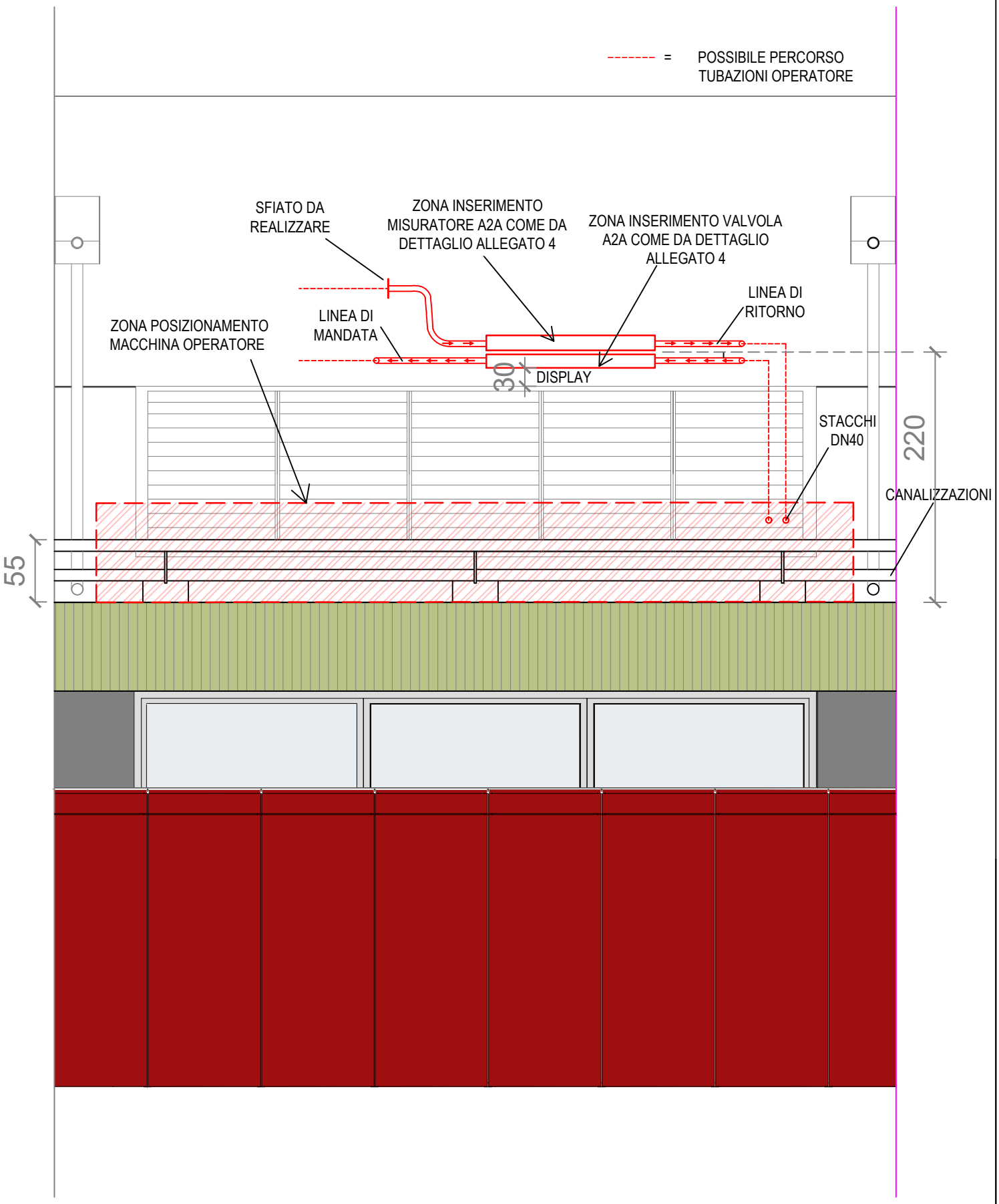

SO.GE.M.I. S.p.A.	
oggetto	ALLEGATO 2 - PROSPETTO
data 01/02/2024	lavoro LINEE GUIDA ATTIVAZIONE SERVIZIO ACQUA DI CONDENSAZIONE

SO.GE.M.I. S.p.A.	
oggetto ALLEGATO 3 - PIANTA COPERTURA	
data 01/02/2024	lavoro LINEE GUIDA ATTIVAZIONE SERVIZIO ACQUA DI CONDENSAZIONE